PME3 Pompa a pedale
Foot pump

Dati tecnici
Technical data

Olio idraulico *Mineral oil*	ISO 6743/4 *DIN 51524*	
Viscosità fluido *Fluid viscosity*	10-500 mm^2/s *45 to 2000 ssu (6 to 420 cSt)*	
Classe di contaminazione max con filtro *Max contamination index with filter*	ISO 4406:1999 Classe 19/17/14	
Temperatura del fluido *Fluid temperature*	-20°C *-4°F*	+80°C *+ 176°F*
Temperatura ambiente *Ambient temperature*	-20°C *-4°F*	+50°C *+ 122°F*

È indispensabile l'utilizzo di un filtro (filtrazione consigliata 15 micron) per proteggere la valvola

It is necessary a filter use to protect the valve (advised filtration 15 micron)

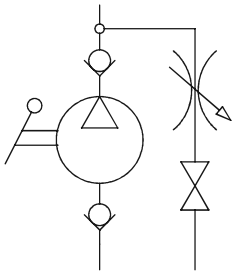

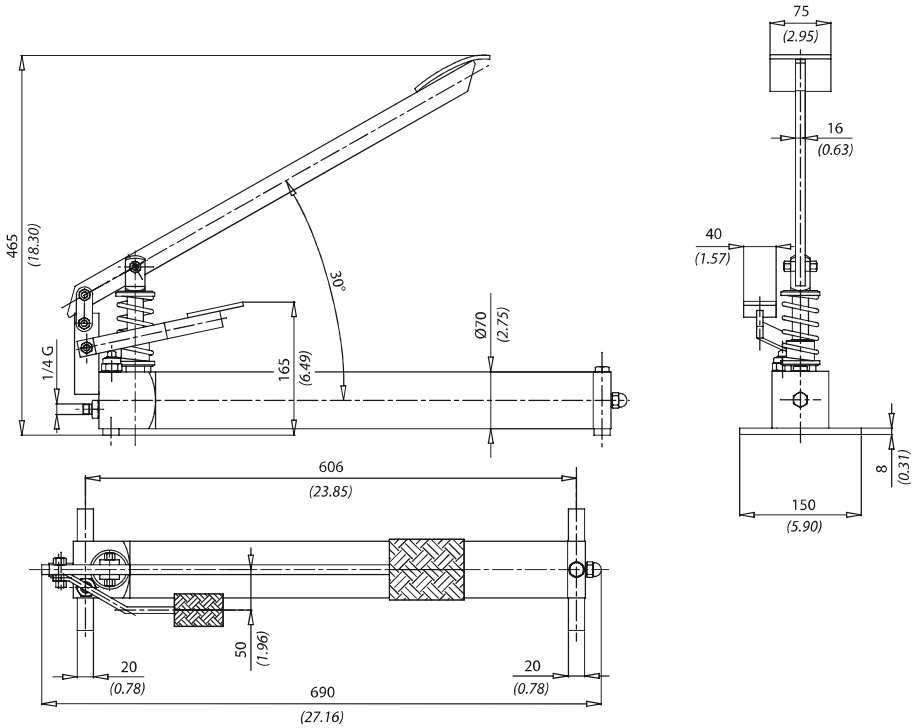

Serbatoio lt. 1,5
Reservoir lt. 1.5

Codice ordinazione
Ordering code

PME3

Caratteristiche tecniche
Technical performances

Codice *Code*	Pressione Max *Max pressure* bar/PSI	Peso approssimativo *Approx weight* Kg/ *lb*	Cilindrata *Displacement* cm^3 / *in3*
PME3	**200** *(2900)*	**10** *(22)*	**14** *(0.85)*
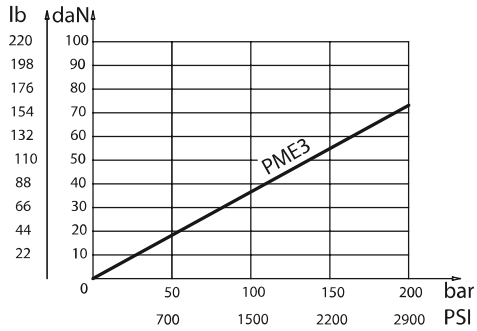
Sforzo esercitato all'estremità della leva
Effort operating on the end of the lever