# PME2 Pompa a mano semplice effetto
## *Single acting hand pump*

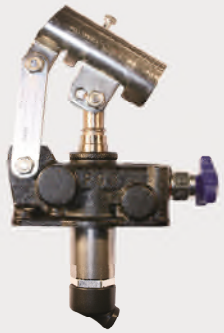

La pompa viene fornita con guarnizione sagomata + viti di fissaggio + leva di azionamento L=500 mm
La mandata la si ottiene solamente azionando la leva verso il basso

*The pump is supplied with shaped seal, fixing screws and acting lever 19 in. long*
*Oil flow lever action downwards only*

**Dati tecnici**
***Technical data***

| | | |
|---|---|---|
| Olio idraulico<br>*Mineral oil* | ISO 6743/4<br>*DIN 51524* | |
| Viscosità fluido<br>*Fluid viscosity* | 10-500 $mm^2/s$<br>*45 to 2000 ssu (6 to 420 cSt)* | |
| Classe di contaminazione max con filtro<br>*Max contamination index with filter* | ISO 4406:1999<br>Classe 19/17/14 | |
| Temperatura del fluido<br>*Fluid temperature* | -20°C<br>*-4°F* | +80°C<br>*+ 176°F* |
| Temperatura ambiente<br>*Ambient temperature* | -20°C<br>*-4°F* | +50°C<br>*+ 122°F* |

È indispensabile l'utilizzo di un filtro (filtrazione consigliata 15 micron) per proteggere la valvola

*It is necessary a filter use to protect the valve (advised filtration 15 micron)*

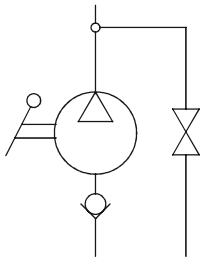

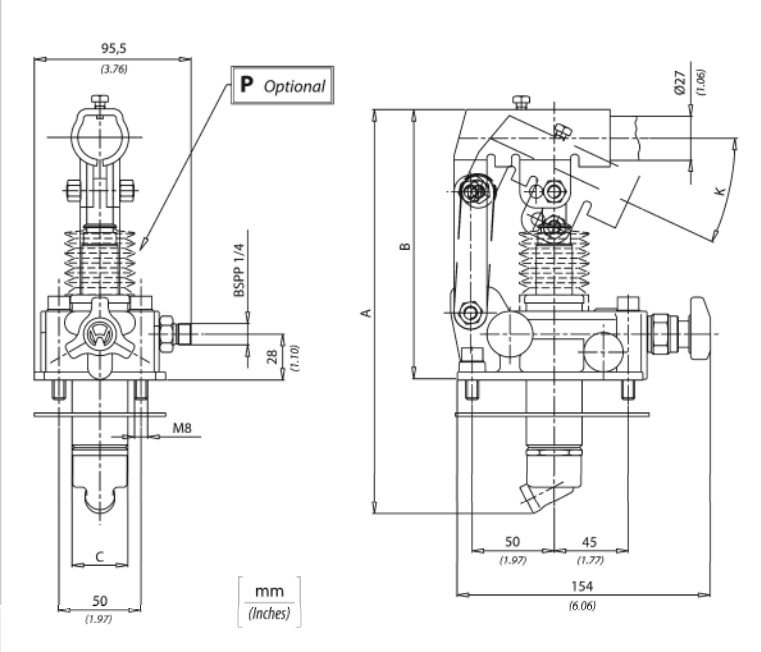


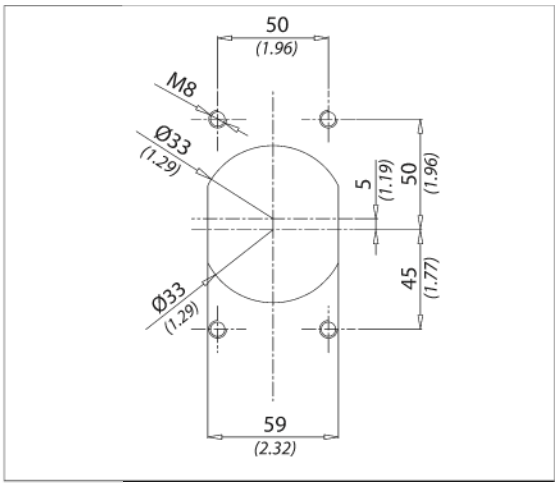


**Codice ordinazione / *Ordering code***

## PME2 - X - Y

| X | Optional |
|---|---|
| P | **Soffietto** / *With rubber protection* |
| WRV | **Senza rubinetto di scarico con valvola di massima** / *Without unloading valve with relief valve* |
| W | **Senza rubinetto di scarico** / *Without unloading valve* |
| L | **Con leva di scarico** / *With unloading lever* |
| RV | **Con valvola di massima pressione** / *With relief valve* |
| LRV | **Con leva di scarico e valvola di massima pressione** / *With unloading lever and relief valve* |

| Y | Cilindrata / *Displacement* | K | A | B | C |
|---|---|---|---|---|---|
| 20 | **20 $cm^3$** *(1.22 $in^3$)* | **29°** | **249** *(9.80)* | **167** *(6.57)* | **34** *(1.33)* |
| 30 | **30 $cm^3$** *(1.83 $in^3$)* | **26°** | **252** *(9.92)* | **167** *(6.57)* | **34** *(1.33)* |
| 40 | **40 $cm^3$** *(2.44 $in^3$)* | **26°** | **252** *(9.92)* | **167** *(6.57)* | **40** *(1.57)* |

**Caratteristiche tecniche**
***Technical performances***

| Codice<br>*Code* | Pressione Max<br>*Max pressure*<br>bar/PSI | Peso approssimativo<br>*Approx weight*<br>Kg/ lb | Peso approssimativo<br>*Approx weight*<br>Kg/ lb |
|---|---|---|---|
| **PME220** | **380** *(5500)* | **4,2** *(9.2)* | **20** *(1.22)* |
| **PME230** | **350** *(5000)* | | **30** *(1.83)* |
| **PME240** | **280** *(4000)* | | **40** *(2.44)* |

**Sforzo esercitato all'estremità della leva**
***Effort operating on the end of the lever***

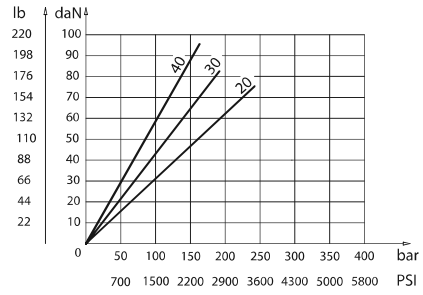

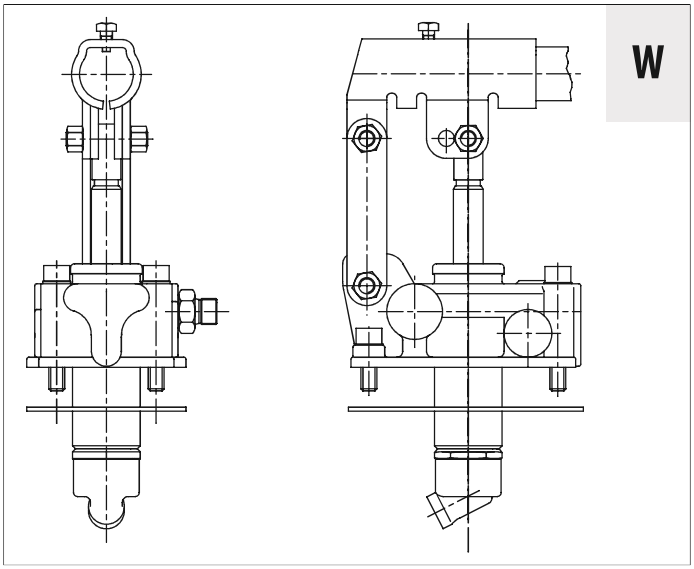


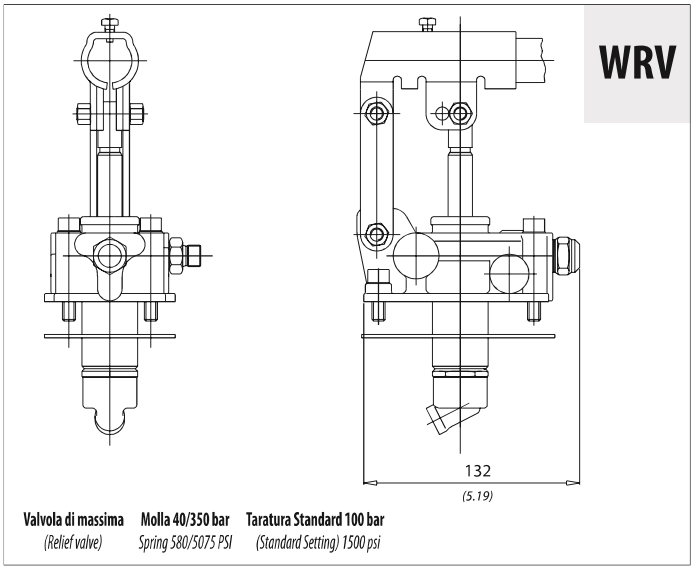


**Valvola di massima** *(Relief valve)* **Molla 40/350 bar** *Spring 580/5075 PSI* **Taratura Standard 100 bar** *(Standard Setting) 1500 psi*

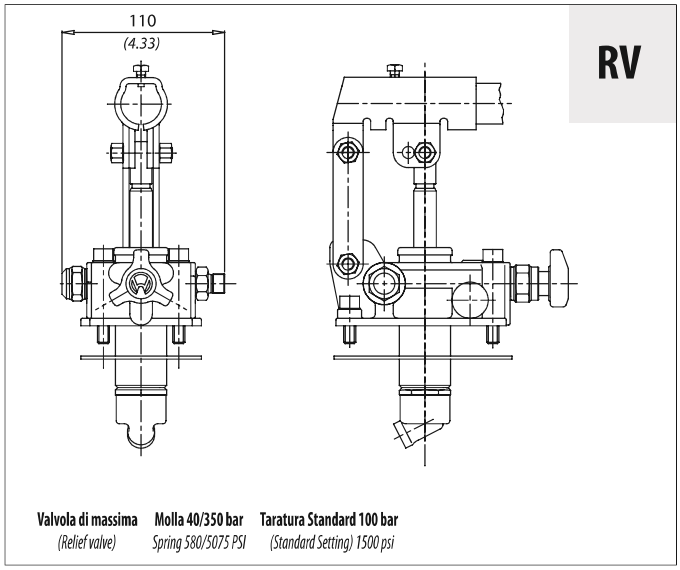


**Valvola di massima** *(Relief valve)* **Molla 40/350 bar** *Spring 580/5075 PSI* **Taratura Standard 100 bar** *(Standard Setting) 1500 psi*

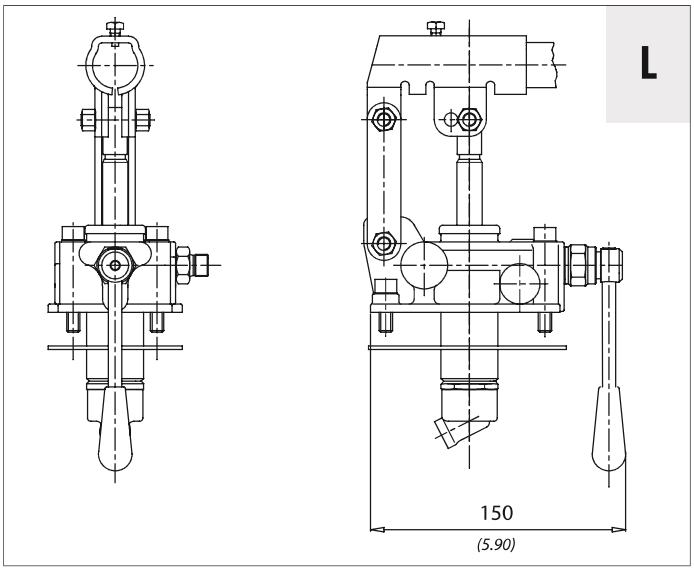


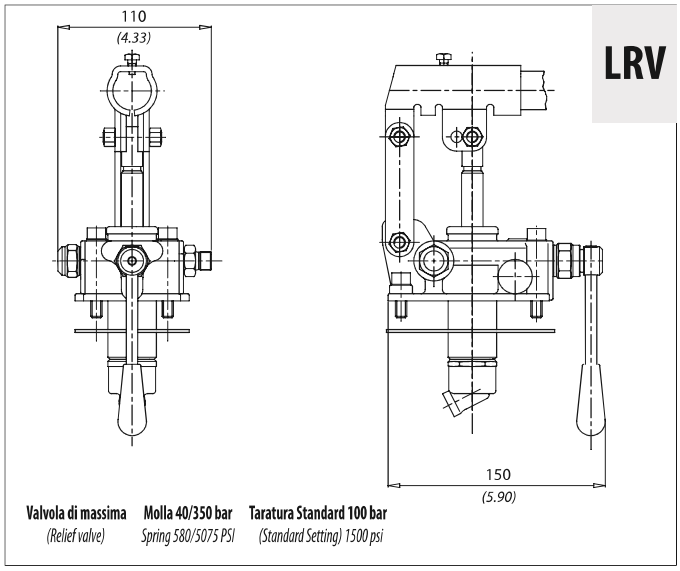


**Valvola di massima** *(Relief valve)* **Molla 40/350 bar** *Spring 580/5075 PSI* **Taratura Standard 100 bar** *(Standard Setting) 1500 psi*